Type de sortie

SOIE DE VERRE

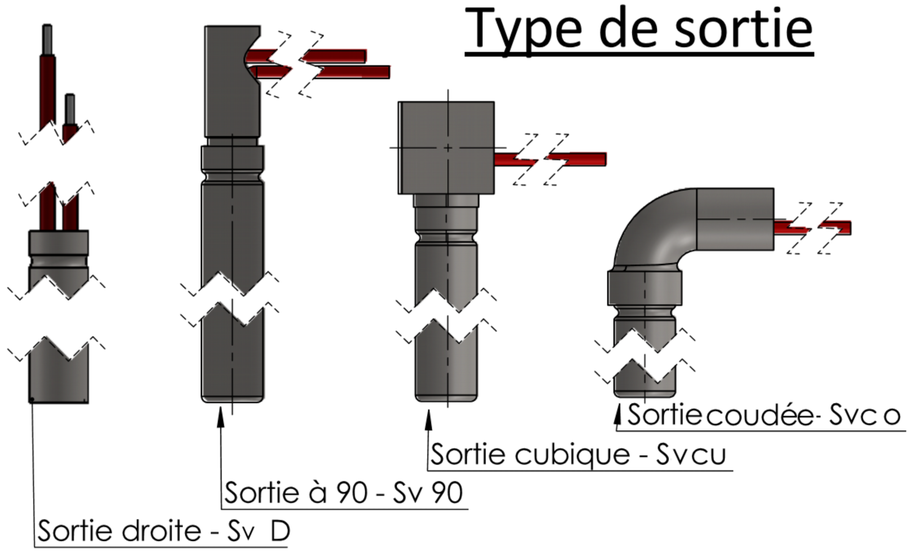

SOIE DE VERRE SOUS RESSORT DE FLEXION

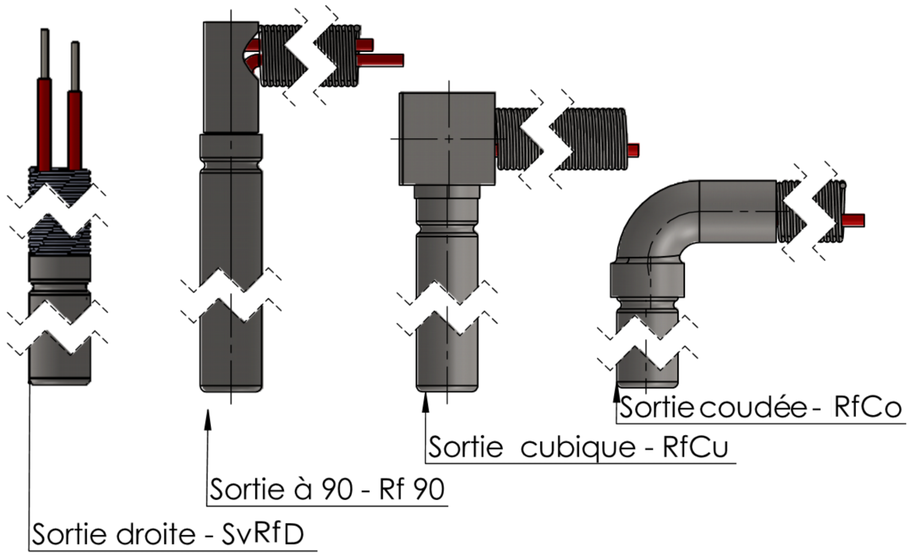

SOIE DE VERRE SOUS GAINE METALLIQUE

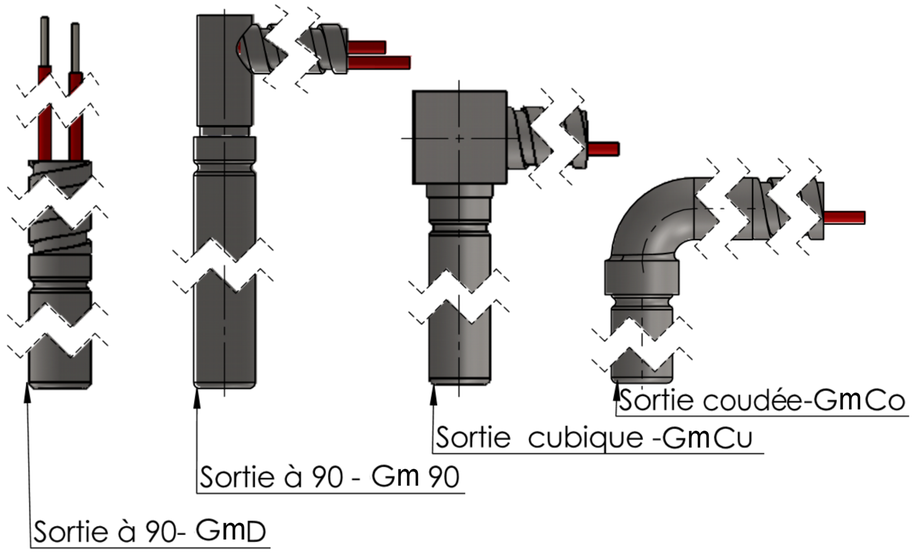

Différents montages

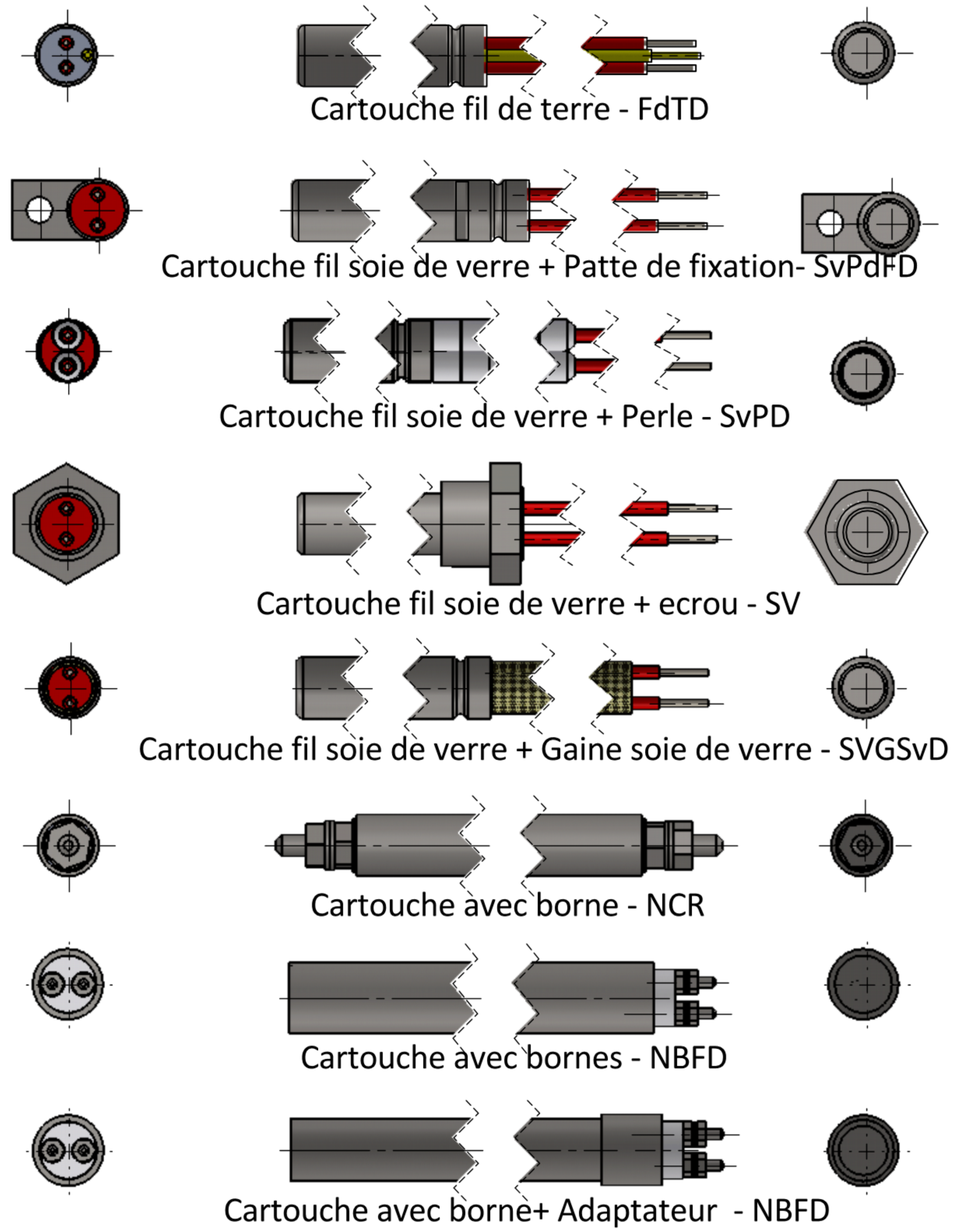

SAUF INDICATION CONTRAIRE: LES COTES SONT EN MILLIMETRES ETAT DE SURFACE: TOLERANCES: +/-0.1 LINEAIRES: ANGULAIRES:	FINITION:					CASSER LES ANGLES VIFS	NE PAS CHANGER L'ECHELLE / REVISION
	NOM	SIGNATURE	DATE				TITRE: Type de sortie Cartouche
AUTEUR	Pauline DELATTE		16/06/17				
VERIF.							
APPR.							
FAB.							
QUAL.				MATERIAU:			No. DE PLAN EN32-070-3-01 A3
				MASSE:			ECHELLE:1:2 FEUILLE 1 SUR 1